Gewinde zur Montage der Klemmleiste/

Threads for mounting the clamp profile

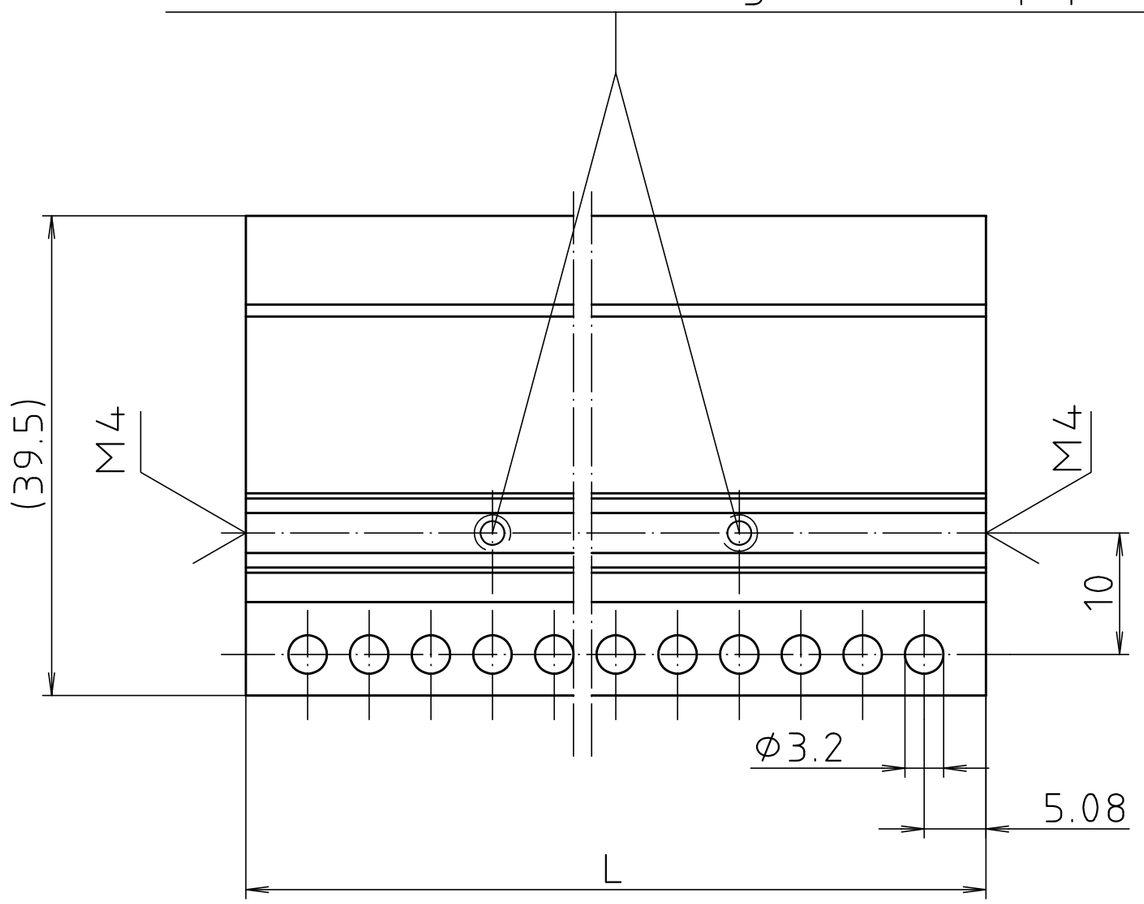

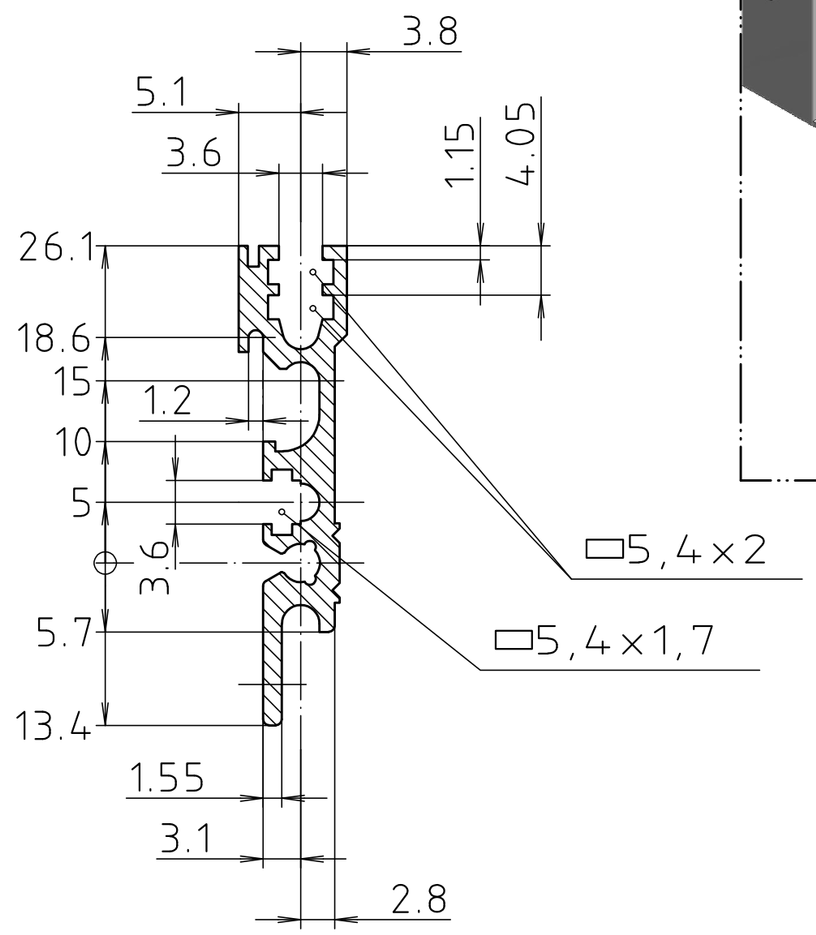

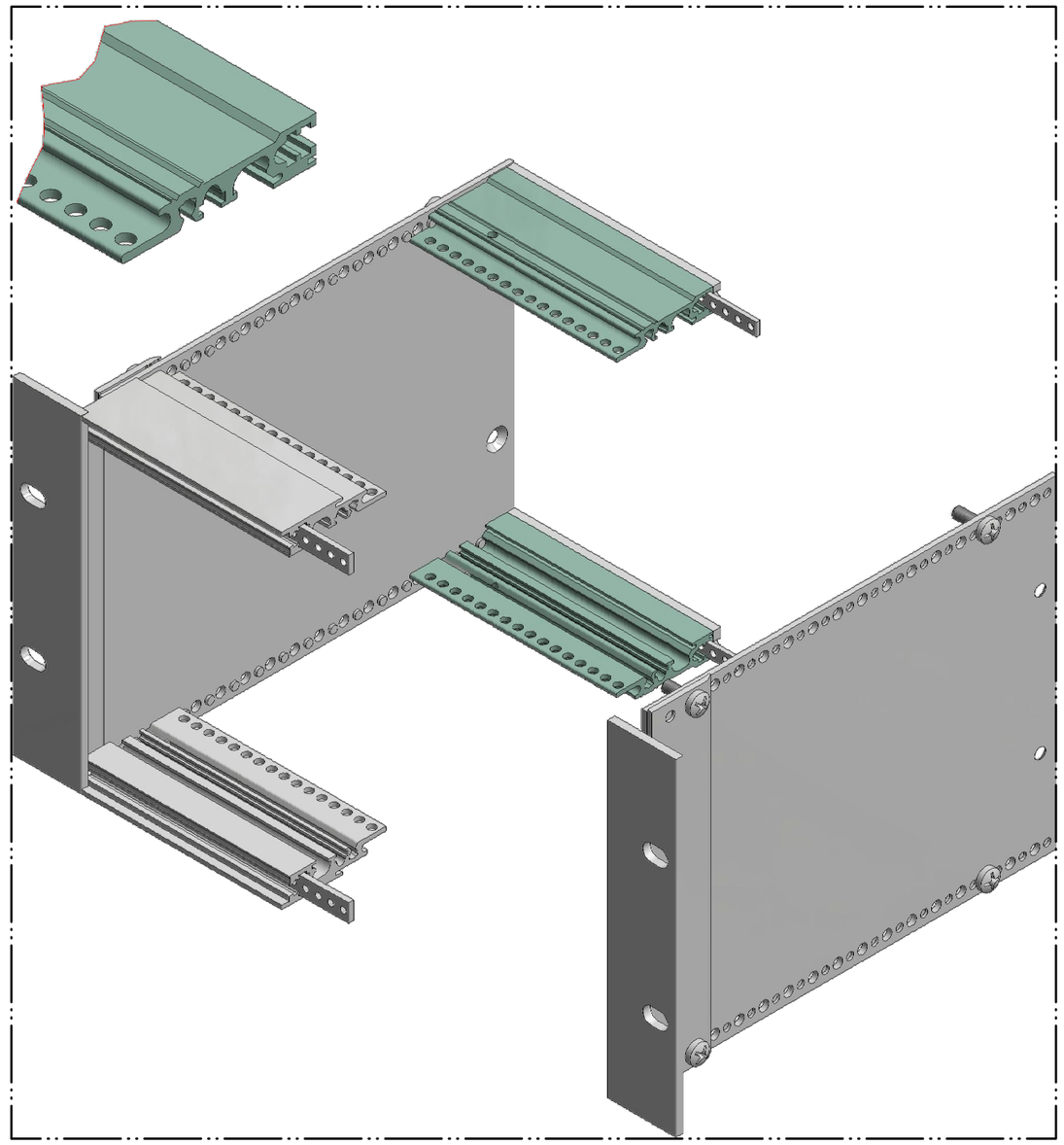

Modell/*model*	TE/*HP*	L
PB 00021	21	111.76
PB 00042	42	218.44
PB 00063	63	325.12
PB 00084	84	431.8

Maßstab/ *Scale:* 2:1

Zeichnungs-Nr. / *Drawing-No.:*
2G 5045.415.02

Artikel / *Article:*
Interzoll
PB 000.. Busprofil/*Bus profile*
Katalogzeichnung/*Catalogue drawing*

Ä.Nr/ *Alt-No.:*	Datum/ *Date:*
4086	07.03.2014

BOPLA
A Phoenix Mecano Company

DISK: 2 900 421
Datum/*Date:* 16.05.1989 SM

"Schutzvermerk nach DIN ISO 16016 beachten" *"Please pay attention to copyright note DIN ISO 16016"*