A: Ausführung mit normaler Verschraubung
B: Ausführung mit Schnellverschluß/
A: version with standard lid screws
B: version with quick-release screws

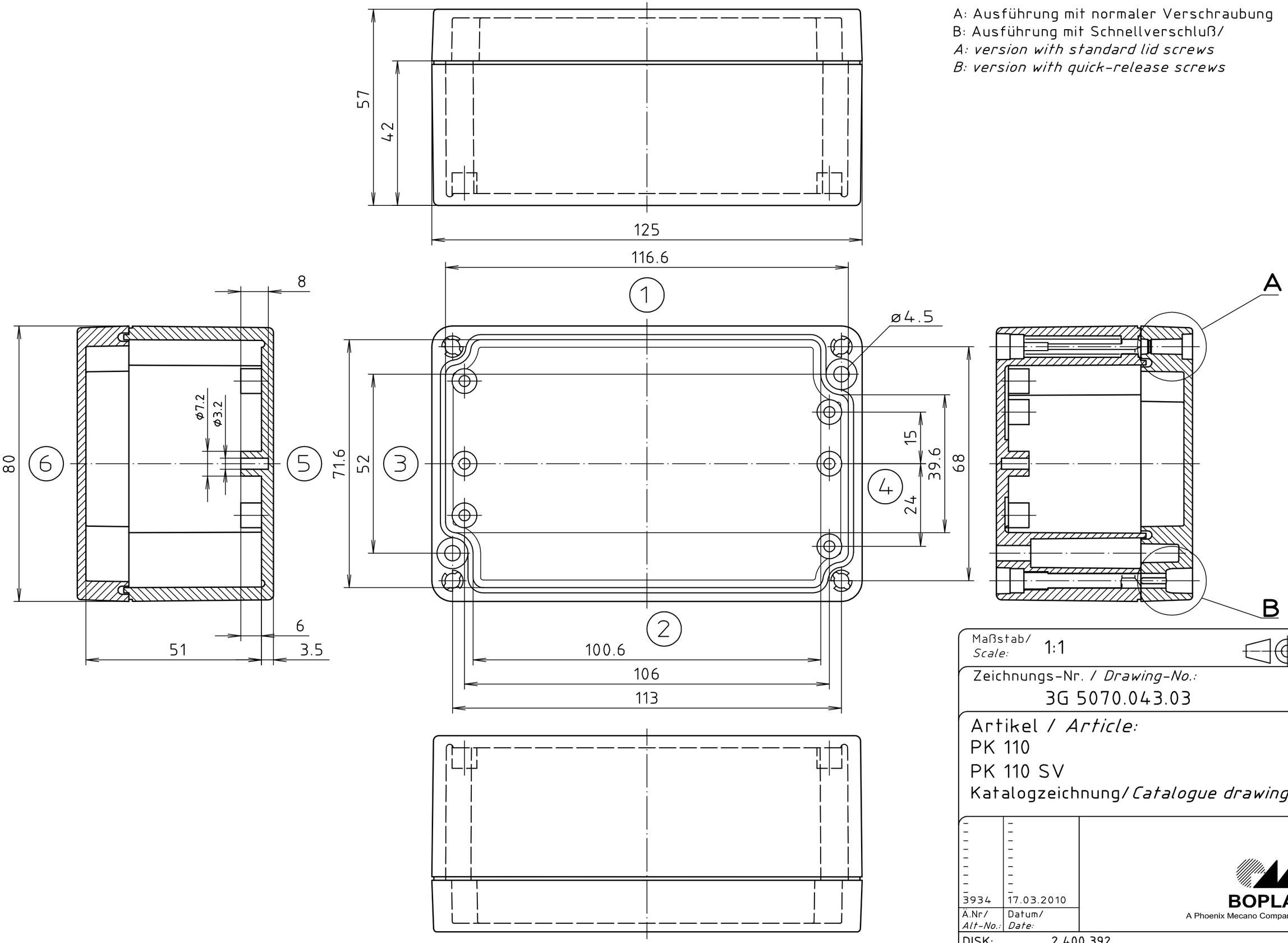

"Schutzvermerk nach DIN ISO 16016 beachten" *"Please pay attention to copyright note DIN ISO 16016"*

Maßstab/ *Scale:* 1:1

Zeichnungs-Nr. / *Drawing-No.:*
3G 5070.043.03

Artikel / *Article:*
PK 110
PK 110 SV
Katalogzeichnung/ *Catalogue drawing*

3934	17.03.2010
Ä.Nr/ *Alt-No.:*	Datum/ *Date:*

BOPLA
A Phoenix Mecano Company

DISK: 2 400 392
Datum/ *Date:* 30.03.89 SM